PLANOS

IMPRIMIR

VOLVER AL INDICE

EMPRESA PROVINCIAL DE ENERGIA DE CORDOBA

BALANCINES

PLANO: 6.3.85
Q111-112-117-118

Hoja N°: 1
Cantidad: 1

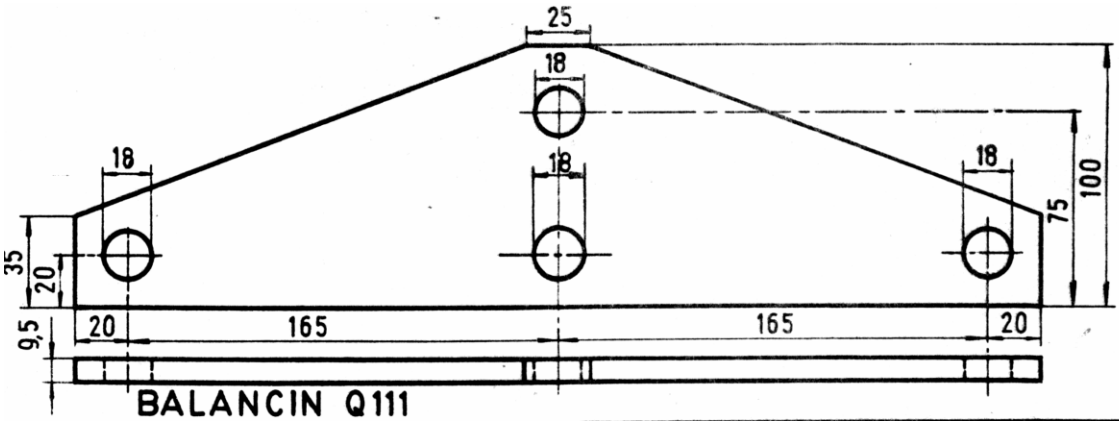

BALANCIN Q111

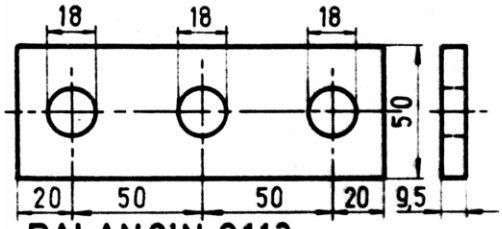

BALANCIN Q112

NOTAS PARA LOS BALANCINES Q111 y Q112
1. MATERIAL: Acero F24-IRAM503
2. TERMINACION Y TOLERANCIAS: Según ET10
3. CINCADO: Según ET10
4. ENTREGA Y RECEPCION: Según ET10

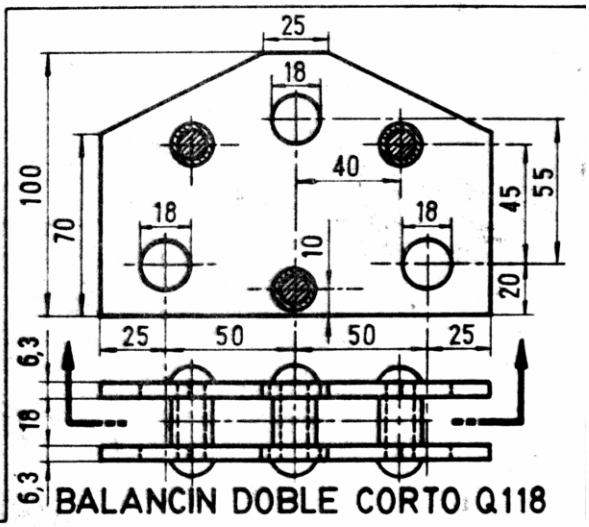

BALANCIN DOBLE CORTO Q118

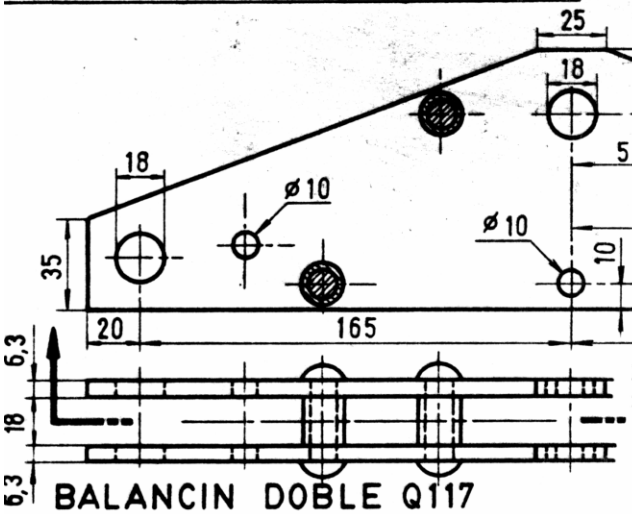

BALANCIN DOBLE Q117

NOTAS PARA LOS BALANCINES Q117 y Q118
1. MATERIAL
   -PLACAS/ENTREDOS: Acero F24-IRAM503
   -ROBLON: Acero F20-IRAM505
   -PERNO LISO: Acero F30-IRAM512
   -PASADOR: Latón (Comercial)
2. Cada balancín constará de un cuerpo (placas, entredos y roblones) armado, 3 pernos y 3 pasadores.
3. TERMINACION Y TOLERANCIAS: Seg.ET10
4. CINCADO: Por inmersión en cinc fundido después de armado, Según ET10.
5. ENTREGA Y RECEPCION: Según ET10

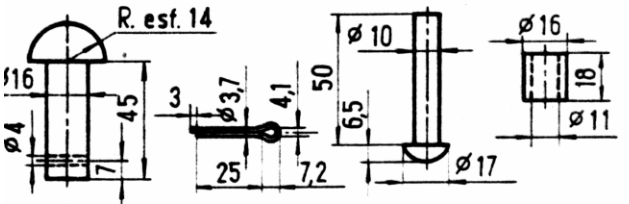

PERNO LISO PASADOR ROBLON ENTREDOS

ANULA A PLANOS: 9.8.61 - 9.10.61 - 16.2.62 - 15.11.78